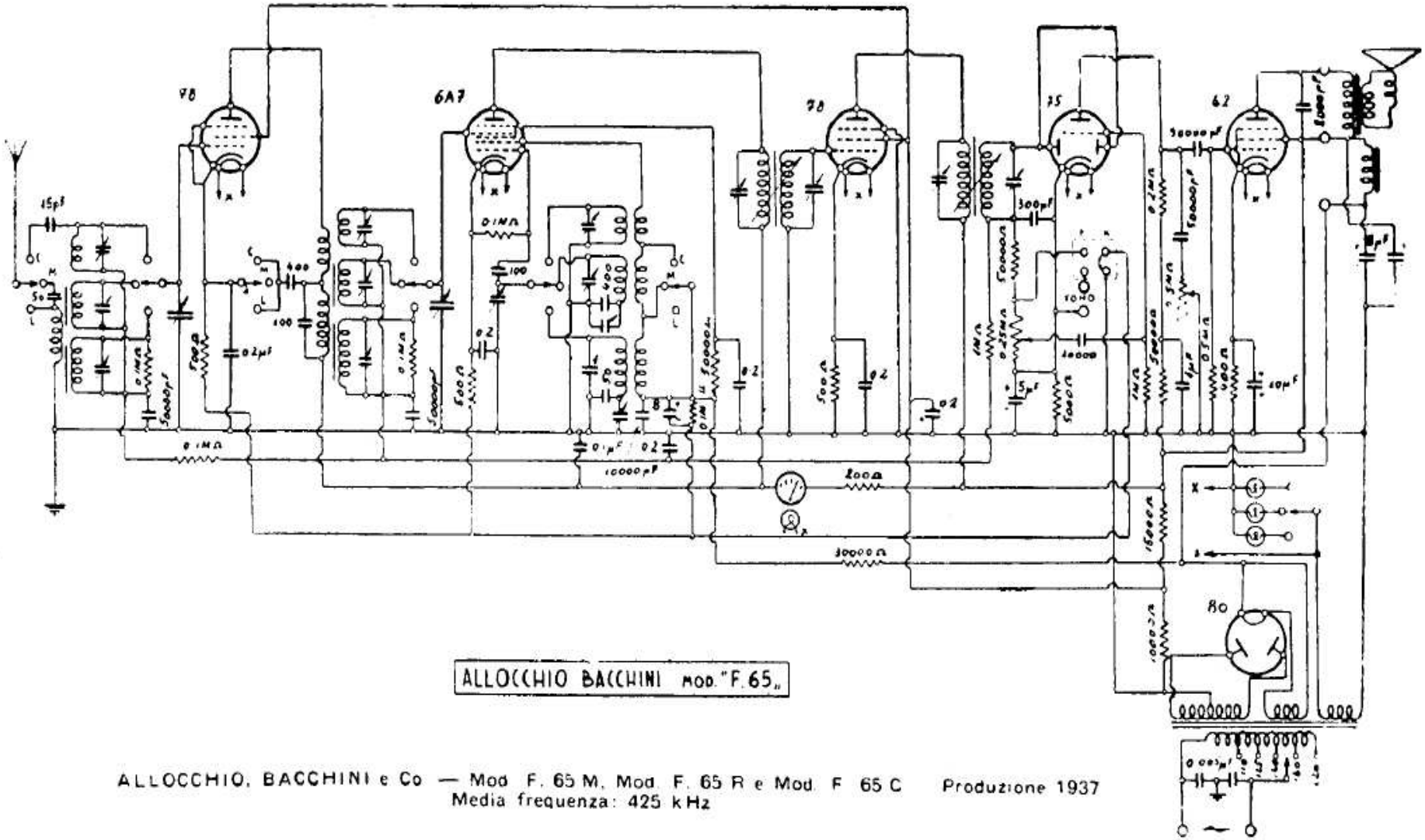


ALLOCCHIO, BACCHINI e Co — Mod. F. 65 M, Mod. F. 65 R e Mod. F 65 C Produzione 1937
Media frequenza: 425 kHz